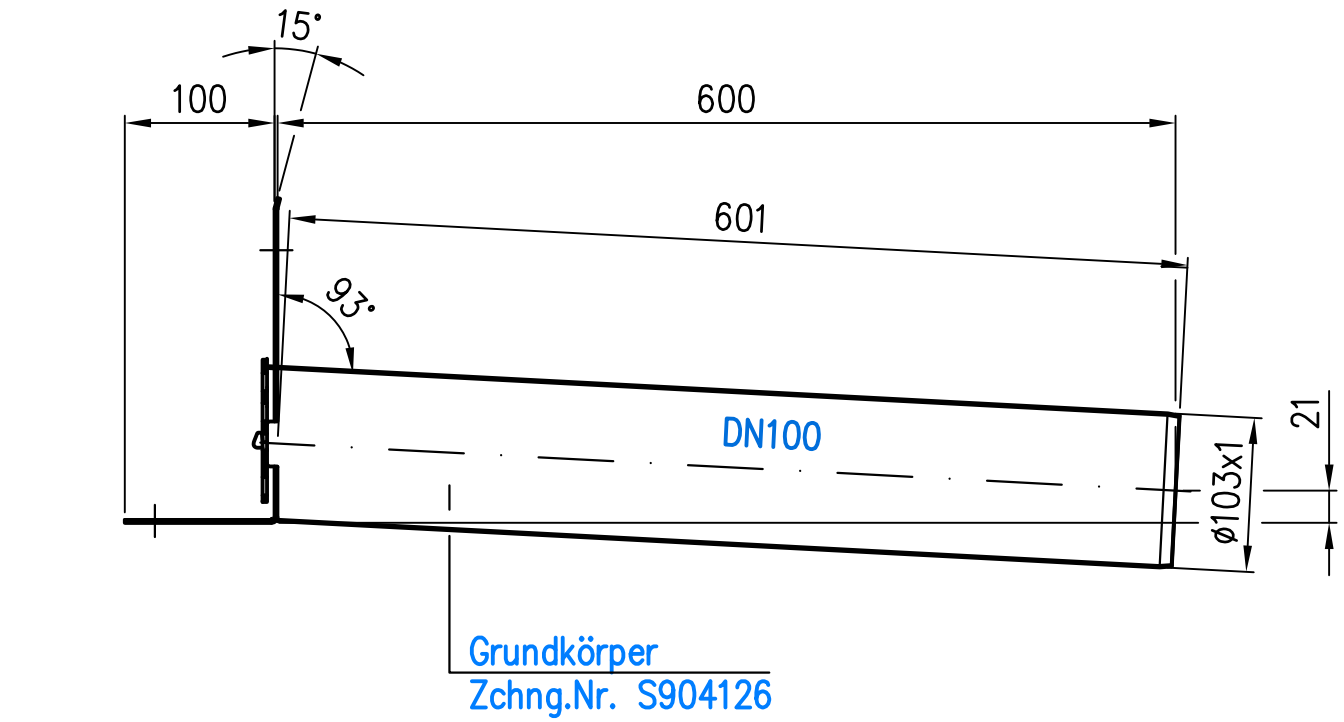

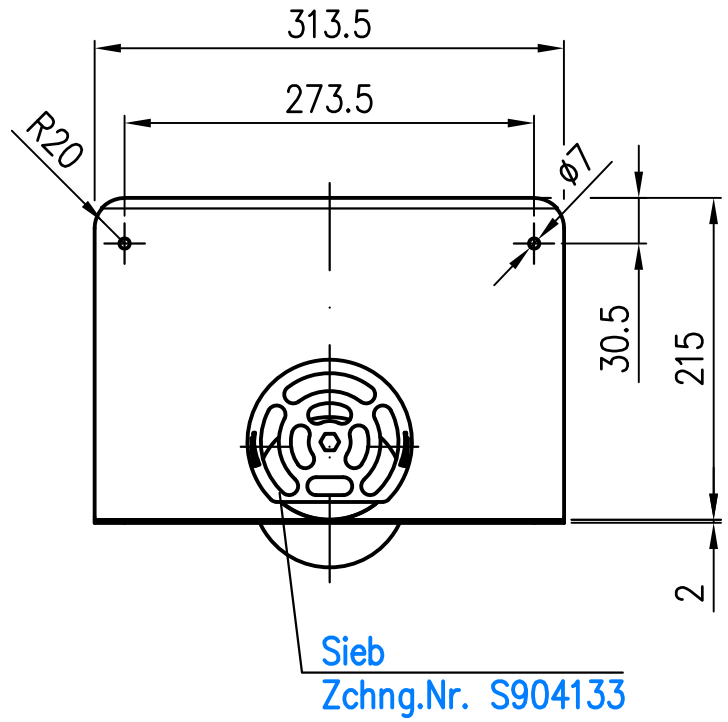

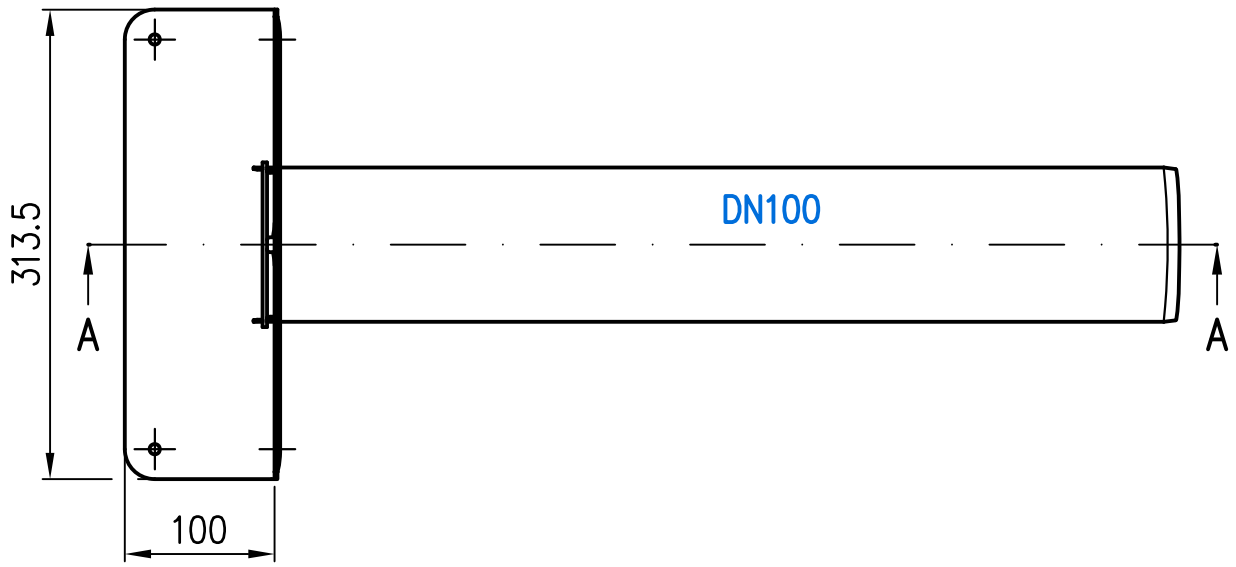

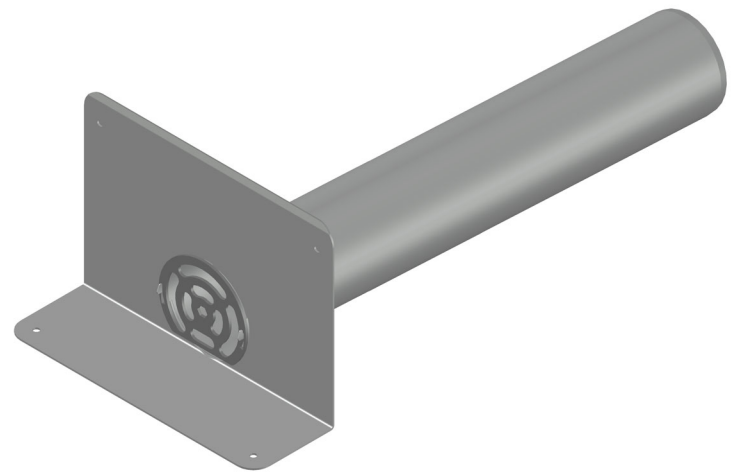

Prüfungsnummer:				Werkstoff: Rohr: 1.4571 Blech: 1.4301			
				Maßstab 1:5	Zul. Abw. DIN EN 1124-3	Benennung Speier DN100	Zeichnungs Nr. 12300.100X
				2022	Tag	Name	für Serie LORO-X Light	Ersatz für:
				Gez.	23.08.	Rudolph		
				Gepr.	01.02.23	He	EDV-Art.Nr. 12300.100X	ersetzt durch:
				Norm.	03.02.23	Schm	12300.100X.dwg	
Index	Änderung	Tag	Name	LORO®			Bauvorhaben	Gewicht kg 3.1

Diese Zeichnung ist urheberrechtlich geschuetzt und bleibt unser Eigentum. Sie darf weder ganz noch teilweise vervielfaeltigt und nicht an Dritte weitergegeben werden.