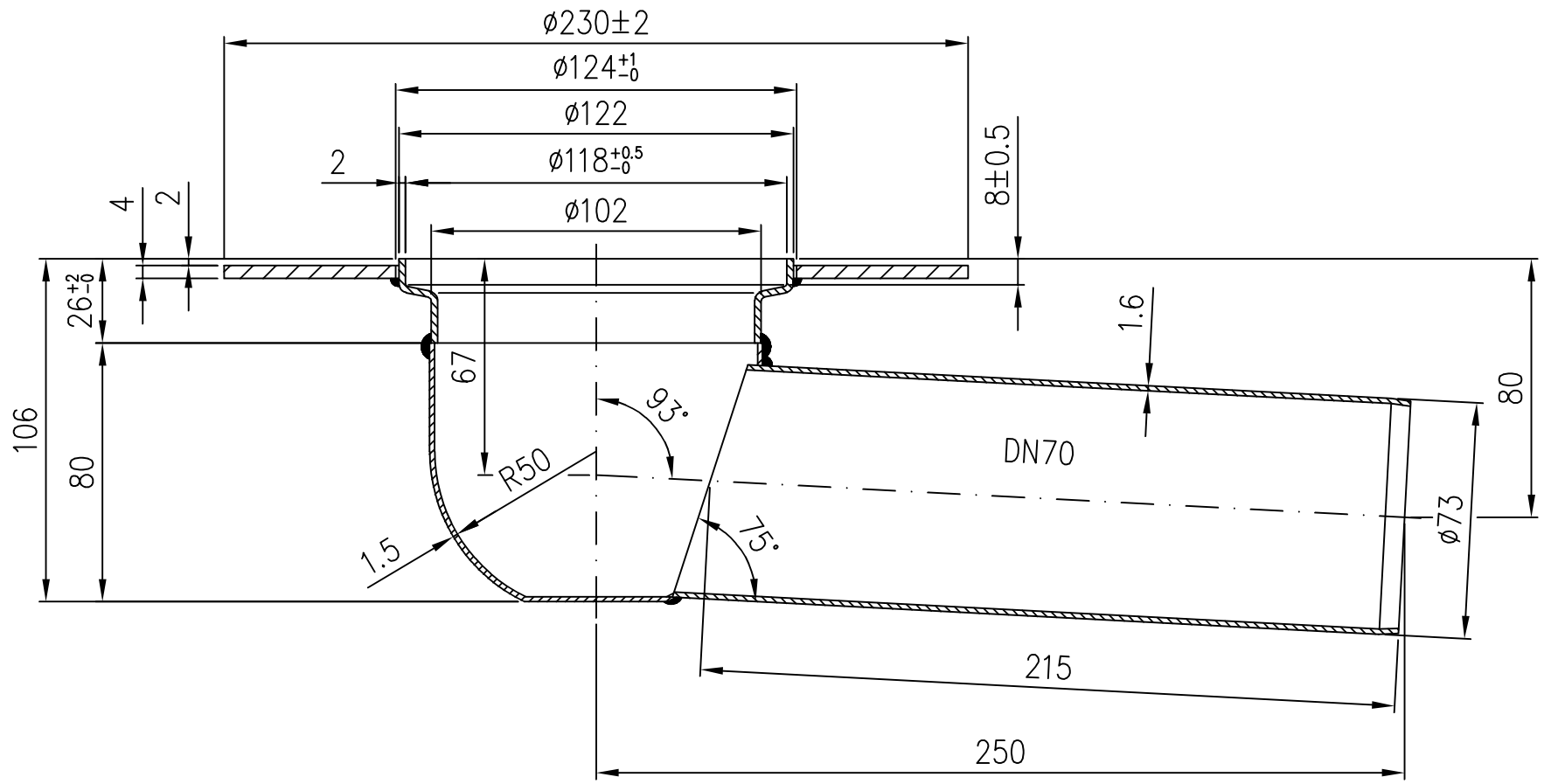

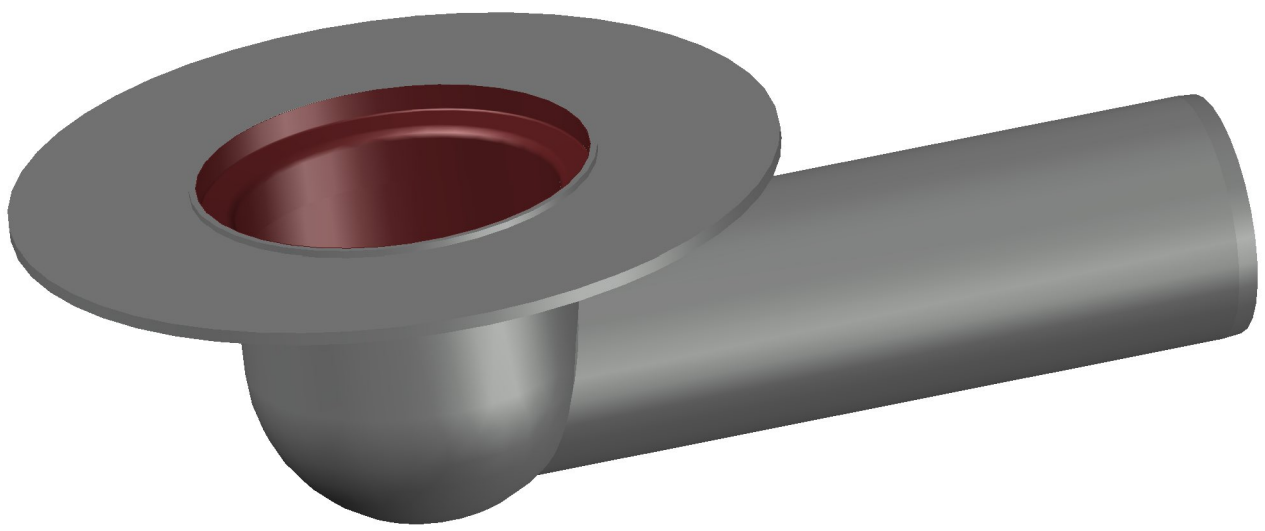

Werkstoff: E195 EN10305, St37 feuerverzinkt
und innenbeschichtet

Erstellt mit AUTO-CAD 2004

Index	Änderung	Tag	Name					
				Maßstab 1:2		Zul. Abw. DIN EN 1123-2	Benennung Balkonablauf DN70	Zeichnungs Nr. 16112.070X
				2005	Tag	Name	Auslauf seitlich	Ersatz für:
				Gez.	15.04.	Koeh		
				Gepr.	12.09.13	He	EDV-Art.Nr. 16112.070X	ersetzt durch:
				Norm.	12.09.13	Schm	16112070XB.DWG	
				LORO			Bauvorhaben	

Diese Zeichnung ist urheberrechtlich geschützt und bleibt unser Eigentum. Sie darf weder ganz noch teilweise vervielfältigt und nicht an Dritte weitergegeben werden.