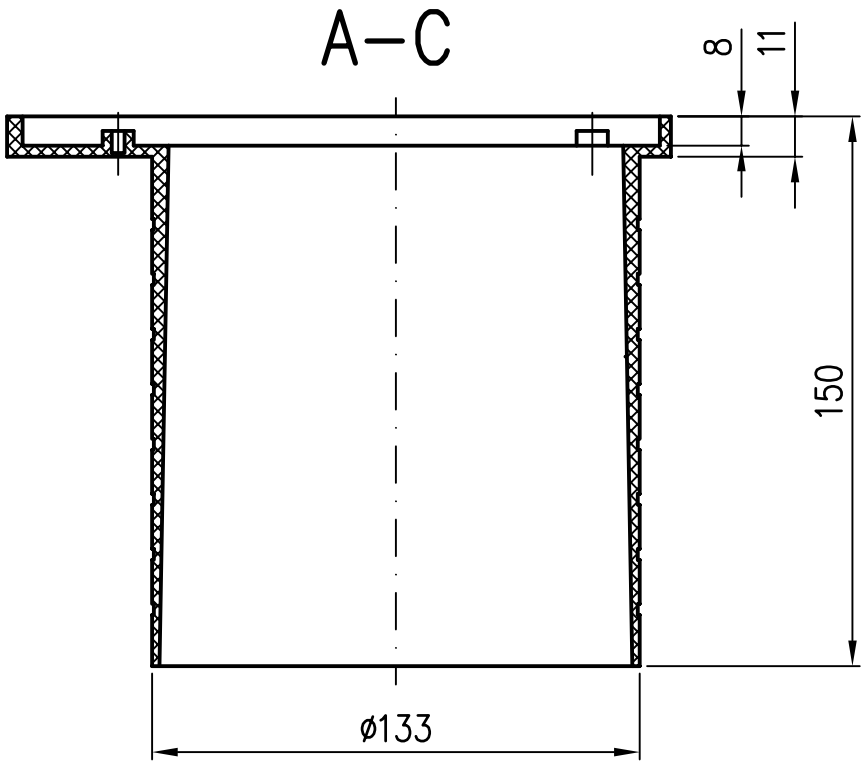

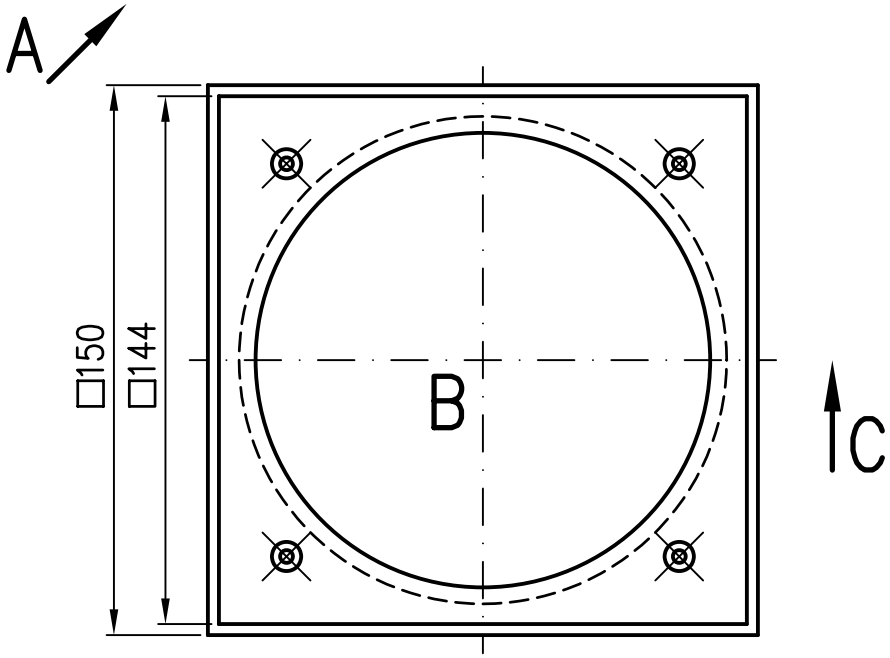

Werkstoff: Polypropylen

Erstellt mit AUTOCAD 2004

				Maßstab 1:2		Zul. Abw. DIN 16901	Benennung Siebaufnahme □150mm
				2008	Tag	Name	Kunststoff für Aufbauhöhe 35–150
				Gez.	03.06.	Koeh	
				Gepr.			EDV–Art.Nr. 16290.100X
				Norm.			16290100W.DWG
Index	Änderung	Tag	Name	LORO			Bauvorhaben

Zeichnungs Nr. 16290100W

Ersatz für:

ersetzt durch:

Diese Zeichnung ist urheberrechtlich geschützt und bleibt unser Eigentum. Sie darf weder ganz noch teilweise verfielfältigt und nicht an Dritte weitergegeben werden.