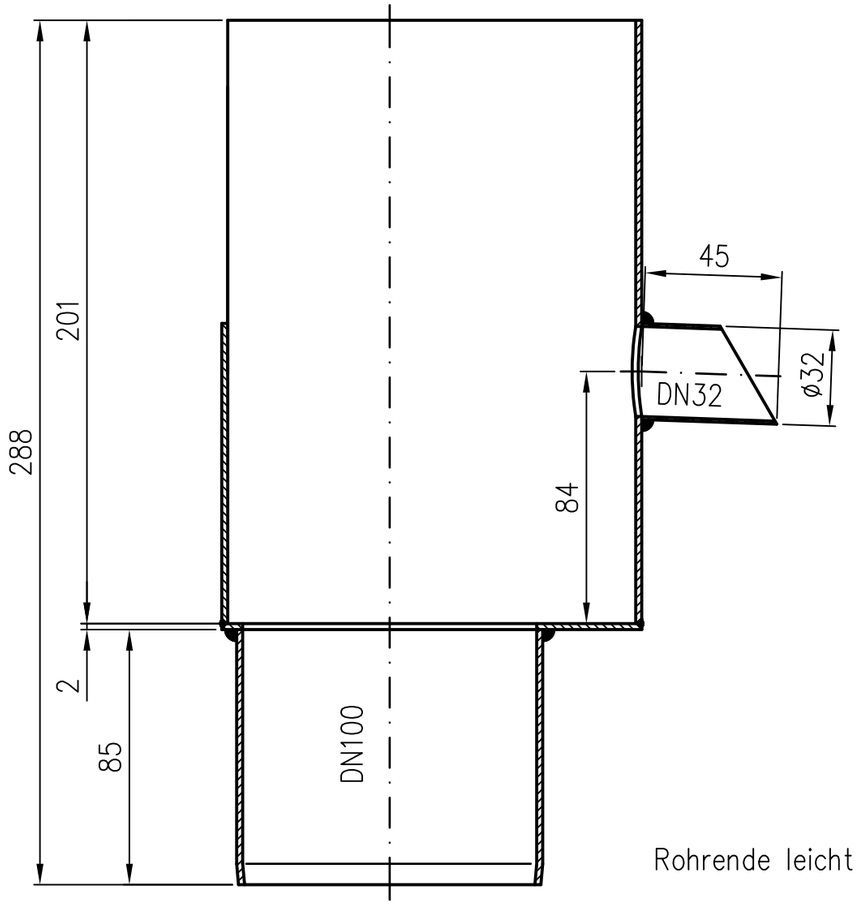

Rohrende leicht eingezogen

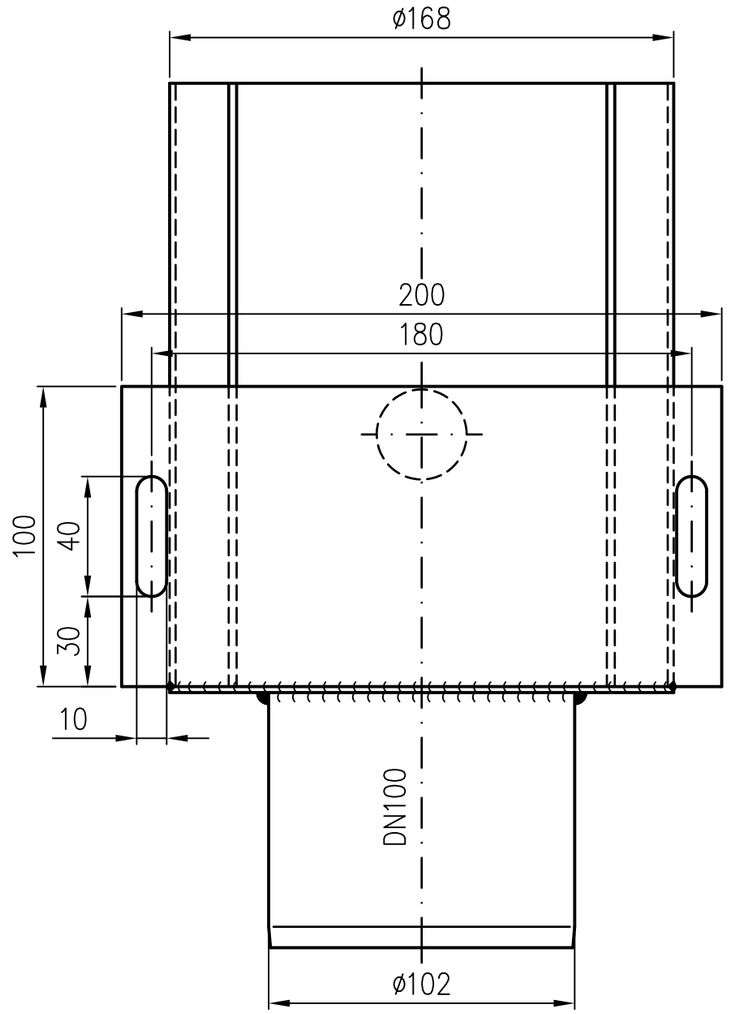

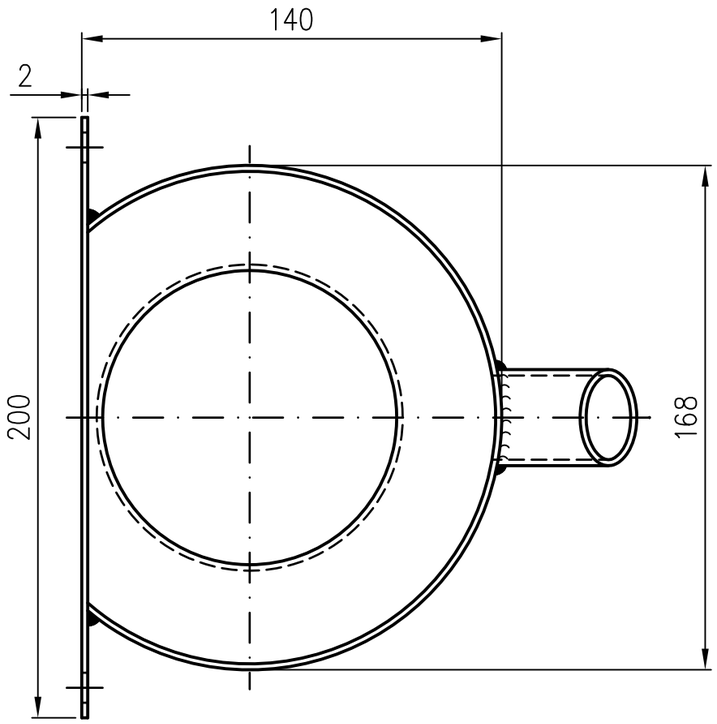

Werkstoff: E195 EN10305 feuerverzinkt
und innen beschichtet

Erstellt mit AUTOCAD 2004

Index	Änderung	Tag	Name

Maßstab 1:2	Zul.Abw. DIN EN1123-2	Benennung: Sammeltopf DN100
2014 / Tag / Name		für Dachabläufe
Gez. 18.11 Koeh		EDV-Art.Nr. 43793.100X
Gepr.		43793.100X.DWG
Norm.		Bauvorhaben

Zeichnungs Nr. 43793100X

Ersatz für:

ersetzt durch:

Diese Zeichnung ist urheberrechtlich geschützt und bleibt unser Eigentum. Sie darf weder ganz noch teilweise verfielfältigt und nicht an Dritte weitergegeben werden.