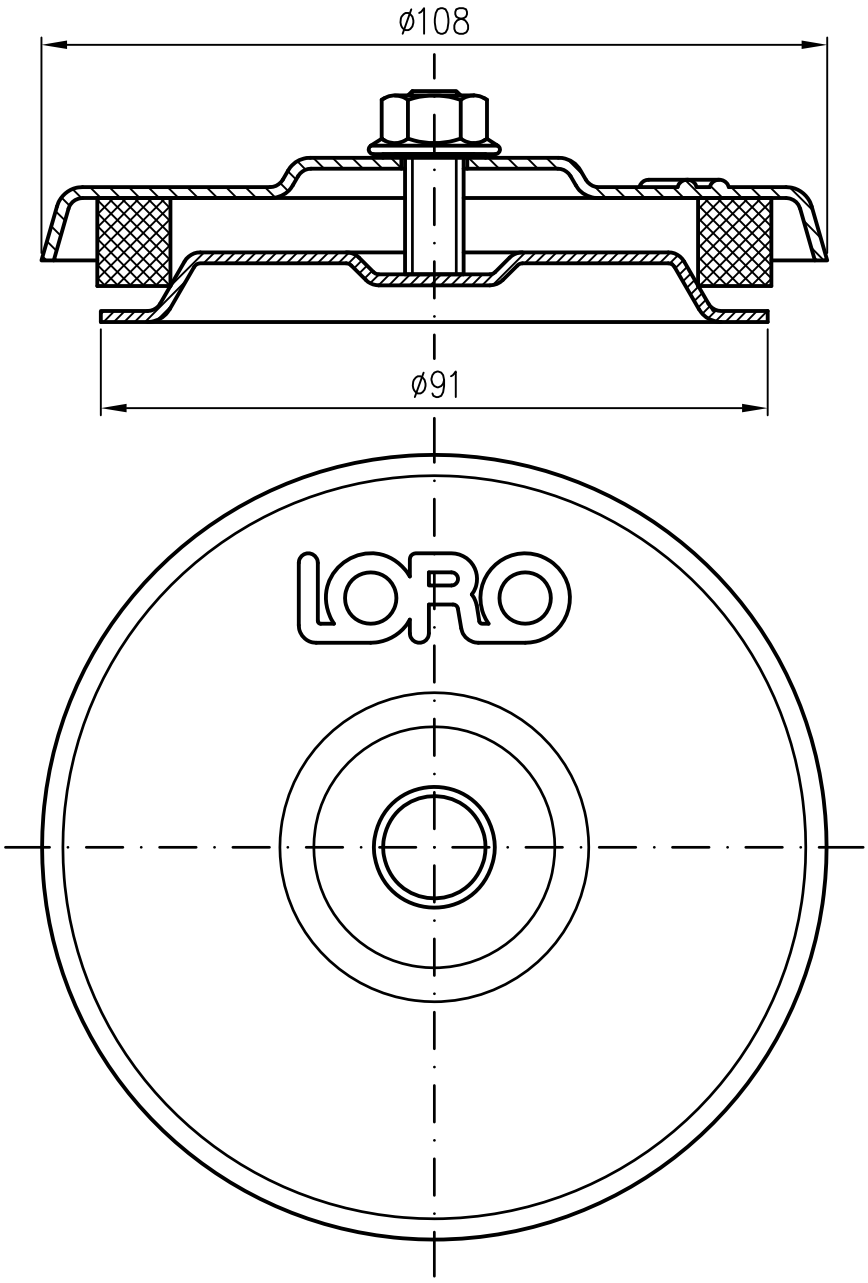

Erstellt mit AUTOCAD 2016

				Maßstab 1:1		Zul. Abw. DIN EN1123-2	Benennung Verschlußstopfen DN80	Zeichnungs Nr. 00805080X
				2016	Tag	Name	mit Schraubverschluß	Ersatz für:
				Gez.	03.05.	Koeh		
				Gepr.			EDV-Art.Nr. 00805.080X	ersetzt durch:
				Norm.			00805.080X.DWG	
Index	Änderung	Tag	Name	LORO®			Bauvorhaben	

Diese Zeichnung ist urheberrechtlich geschützt und bleibt unser Eigentum. Sie darf weder ganz noch teilweise verfielfältigt und nicht an Dritte weitergegeben werden.