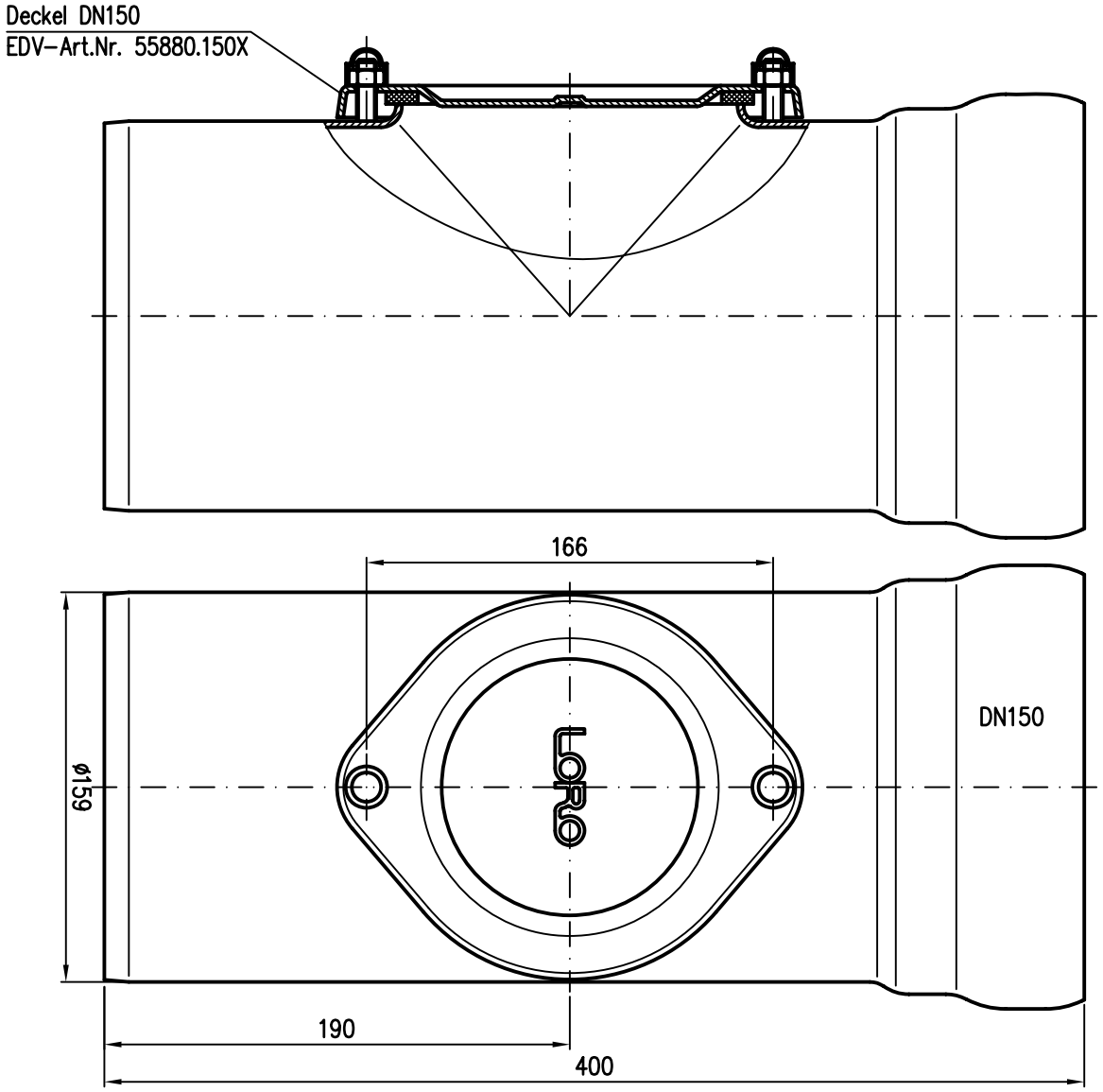

Werkstoff: E195 EN10305 feuerverzinkt

Erstellt mit AUTOCAD 2004

Index	Änderung	Tag	Name

Maßstab 1:2		Zul.Abw. DIN EN1123-2	Benennung: Reinigungsrohr DN150
2008	Tag	Name	
Gez.	17.06.	Koeh	
Gepr.			EDV-Art.Nr. 00550.150X
Norm.			00550150W.DWG

Zeichnungs Nr. 00550150W

Ersatz für:

ersetzt durch:

LORO

Bauvorhaben

Diese Zeichnung ist urheberrechtlich geschützt und bleibt unser Eigentum. Sie darf weder ganz noch teilweise verfielfältigt und nicht an Dritte weitergegeben werden.