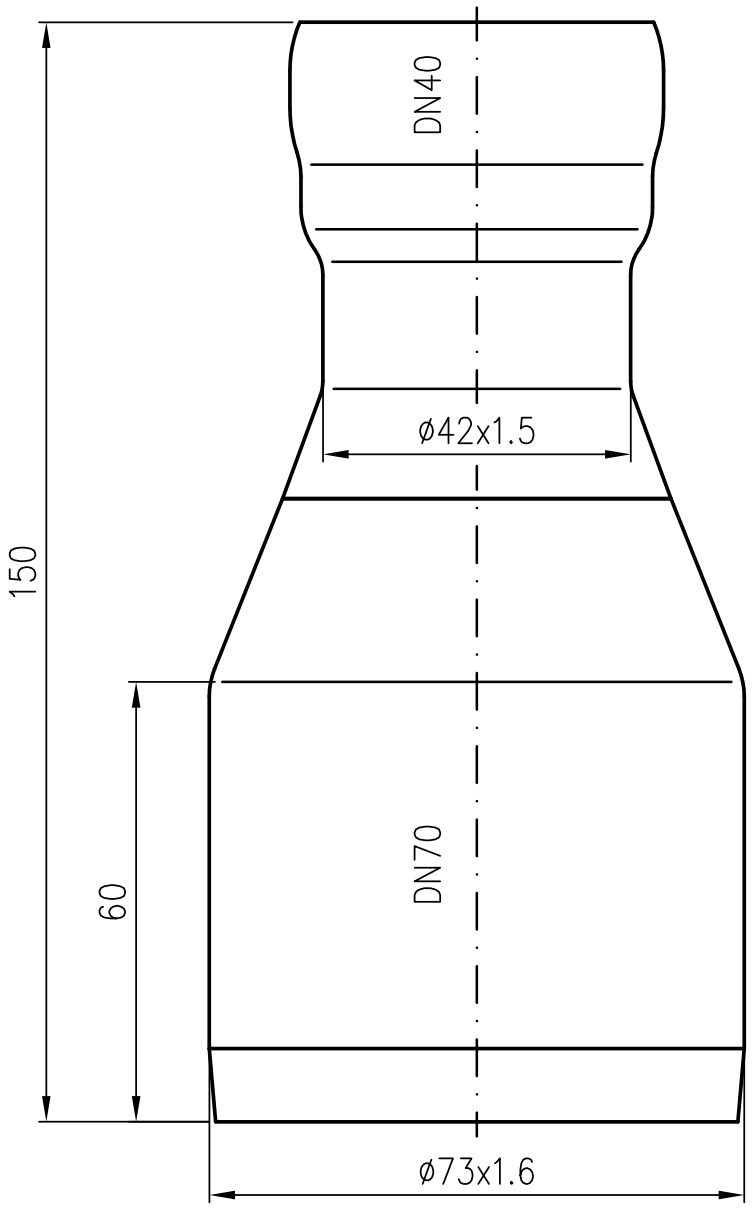

				Werkstoff:	E195 EN10305 feuerverzinkt undinnen beschichtet		
				Maßstab 1:1	Zul. Abw. DIN EN1123-2	Benennung Übergangsrohr DN40/70	Zeichnungs Nr. 00600AC0X
				2017	Tag	Name	konzentrisches Red.-Stück XXX	Ersatz für:
				Gez.	18.12.	Koeh		
				Gepr.			EDV-Art.Nr. 00600.AC0X	ersetzt durch:
				Norm.			00600.AC0X.DWG	
Index	Änderung	Tag	Name	LORO®			Bauvorhaben	

Diese Zeichnung ist urheberrechtlich geschützt und bleibt unser Eigentum. Sie darf weder ganz noch teilweise verfielfältigt und nicht an Dritte weitergegeben werden.