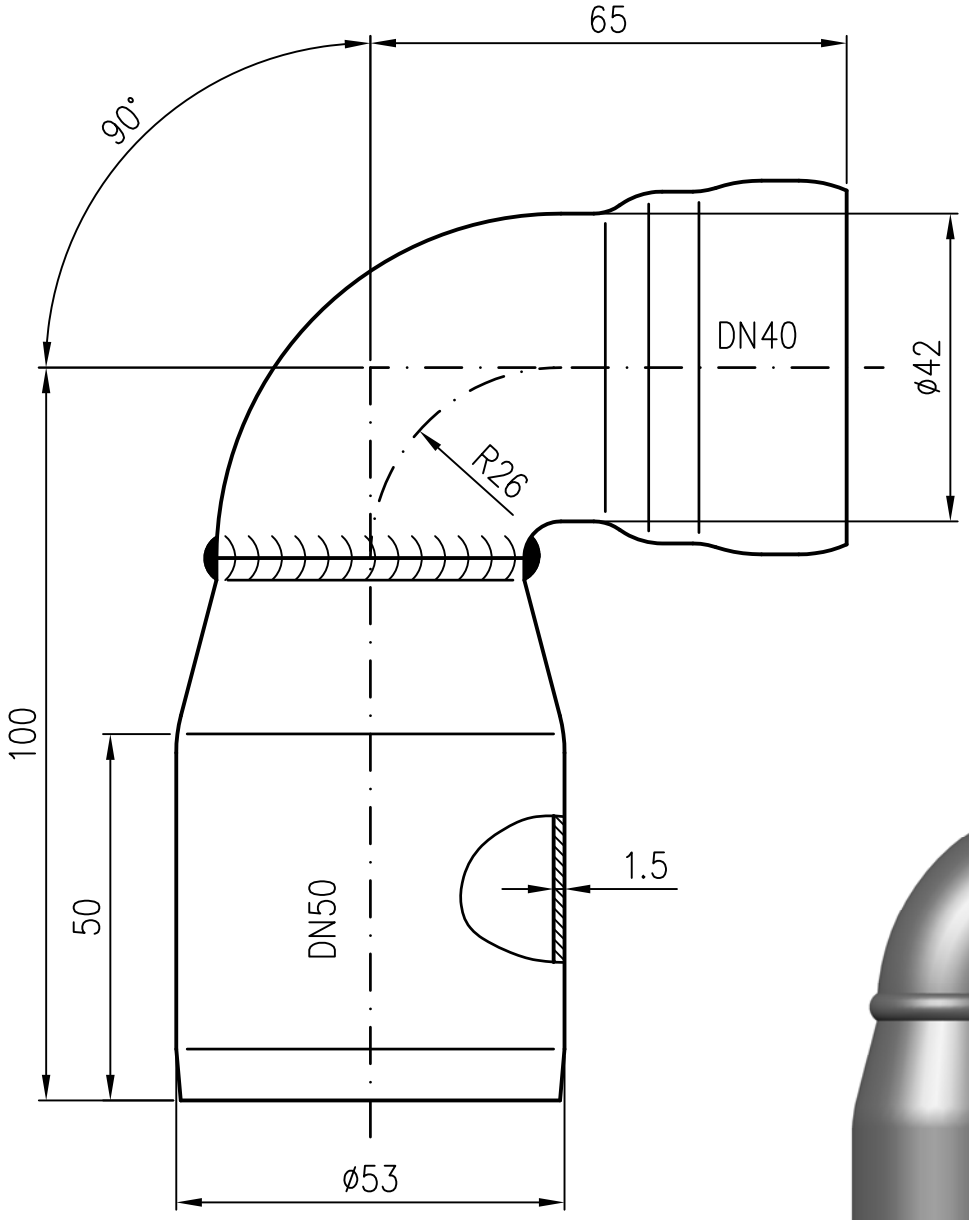

Rohrende leicht eingezogen

Werkstoff: E195 EN10305 feuerverzinkt
und innen beschichtet

Erstellt mit AUTOCAD 2004

				Maßstab		Zul. Abw.	Benennung	Zeichnungs Nr.
				1:1		DIN EN1123-2	Red.Winkelbogen 90°	00501BA0X
				2015	Tag	Name	DN50/40	Ersatz für:
				Gez.	17.07.	Koeh		
				Gepr.			EDV-Art.Nr. 00501.BA0X	ersetzt durch:
				Norm.			00501.BA0X.DWG	
Index	Änderung	Tag	Name	LORO			Bauvorhaben	

Diese Zeichnung ist urheberrechtlich geschützt und bleibt unser Eigentum. Sie darf weder ganz noch teilweise verfielfältigt und nicht an Dritte weitergegeben werden.