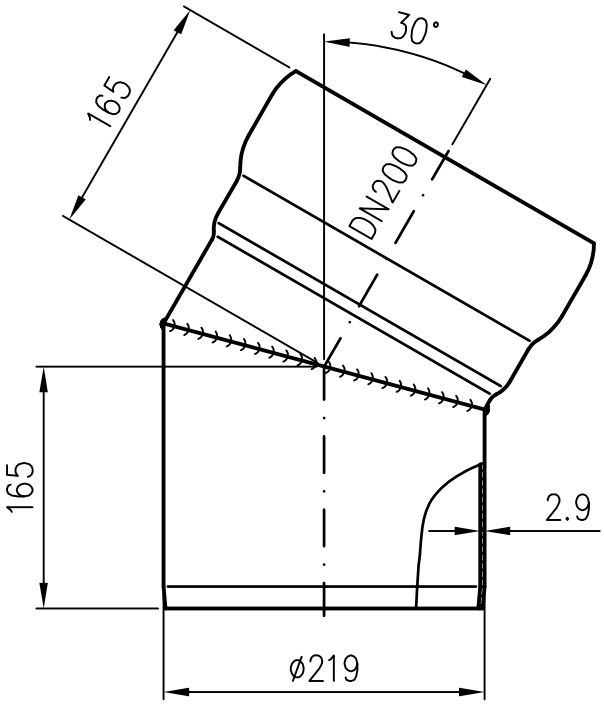

Rohrende leicht eingezogen

Werkstoff: E235 EN10217 feuerverzinkt
und innen beschichtet

Erstellt mit AUTOCAD 2004

				Massstab		Zul. Abw.	Benennung
				1:5		DIN EN1123-2	Bogen DN200 30°
				2015	Tag	Name	
				Gez.	18.05.	Koeh	
				Gepr.			EDV-Art.Nr. 00330.200X
				Norm.			00330.200X.DWG
Index	Änderung	Tag	Name	LORO			Bauvorhaben

Zeichnungs Nr.
00330200X

Ersatz für:

ersetzt durch:

Diese Zeichnung ist urheberrechtlich geschützt und bleibt unser Eigentum. Sie darf weder ganz noch teilweise verfielfältigt und nicht an Dritte weitergegeben werden.