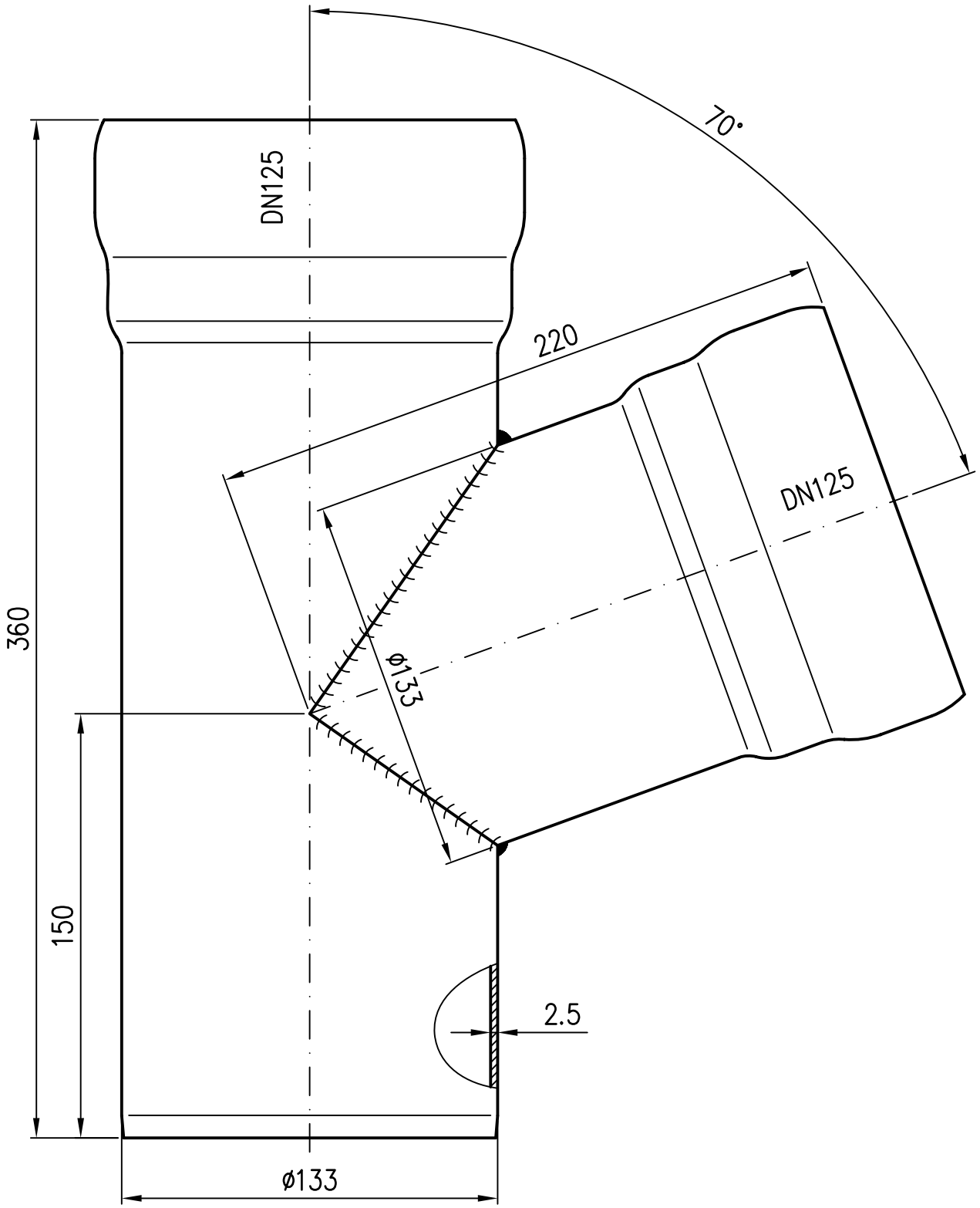

Rohrende leicht eingezogen

Werkstoff: E195 EN10305 feuerverzinkt
und innen beschichtet

Erstellt mit AUTOCAD 2004

Index	Änderung	Tag	Name

Maßstab	Zul. Abw.
1:2	DIN EN1123-2

2007	Tag	Name
Gez.	28.08.	Koeh
Gepr.		
Norm.		

LORO

Benennung: Abzweig DN125 70°

EDV-Art.Nr. 00210.EE0X
00210EE0W.DWG

Bauvorhaben

Zeichnungs Nr.: 00210EE0W

Ersatz für:

ersetzt durch:

Diese Zeichnung ist urheberrechtlich geschützt und bleibt unser Eigentum. Sie darf weder ganz noch teilweise vervielfältigt und nicht an Dritte weitergegeben werden.